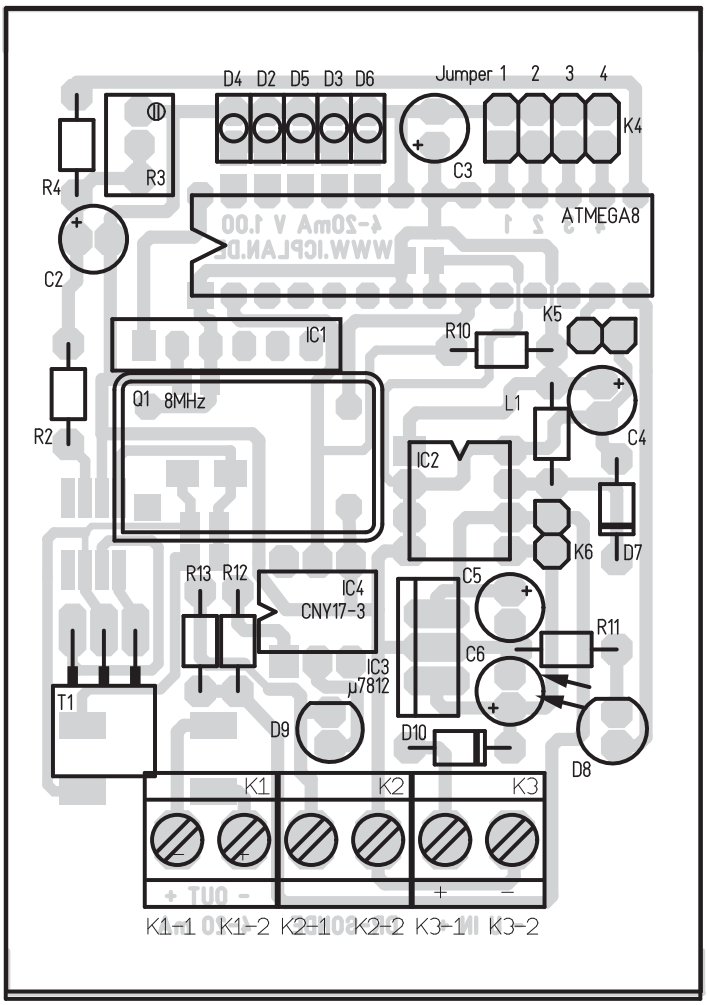

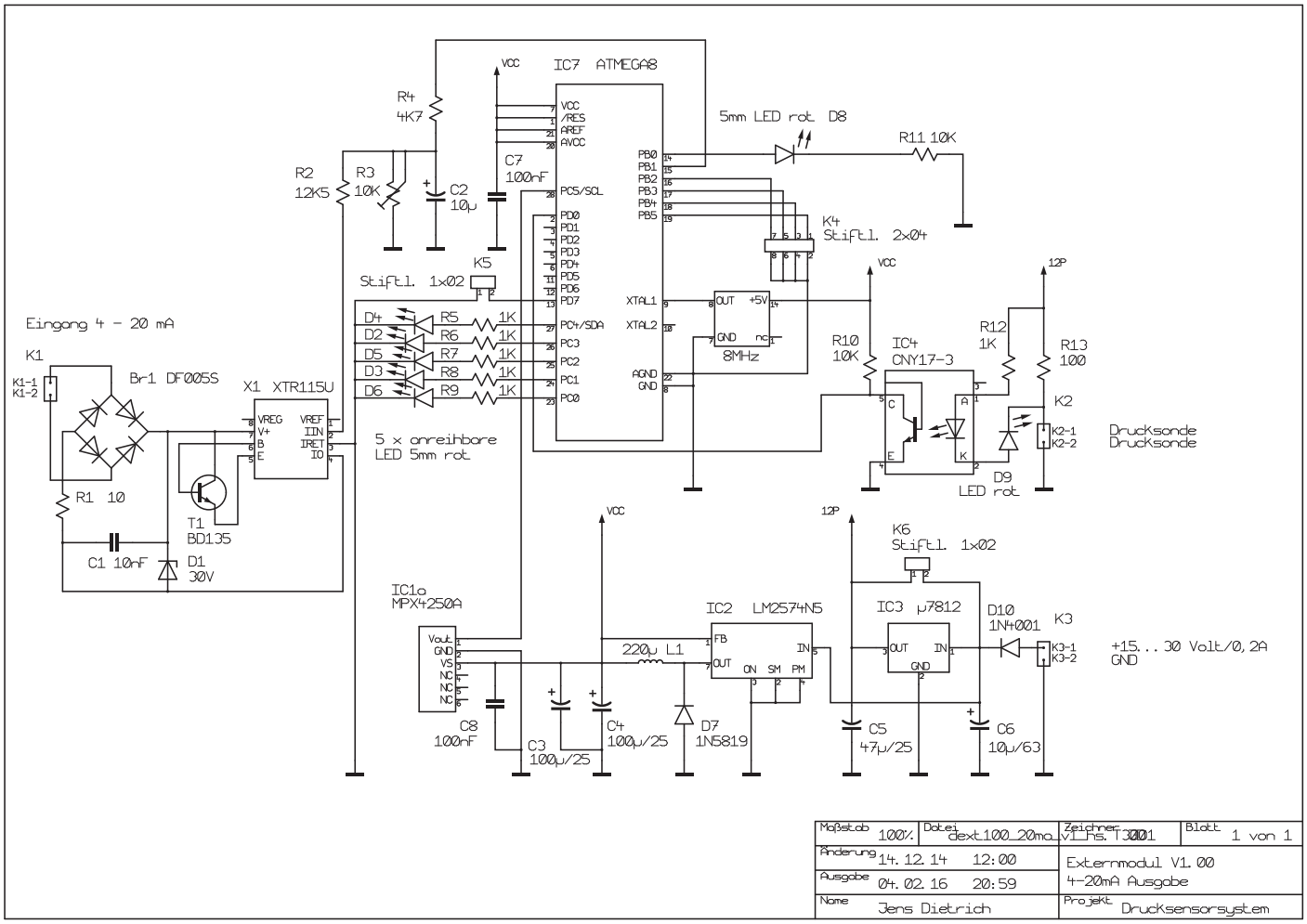

Maßstab 100%	Datei dext100_20ma_v1_hs.1300	Zeichner 0001	Blatt 1 von 1
Änderung 14.12.14 12:00		Externmodul V1.00 4-20mA Ausgabe	
Ausgabe 04.02.16 20:59			
Name Jens Dietrich		Projekt Drucksensorsystem	